TYPE FOLIO GLASS

© Copyright by ZGI 04/11/2021

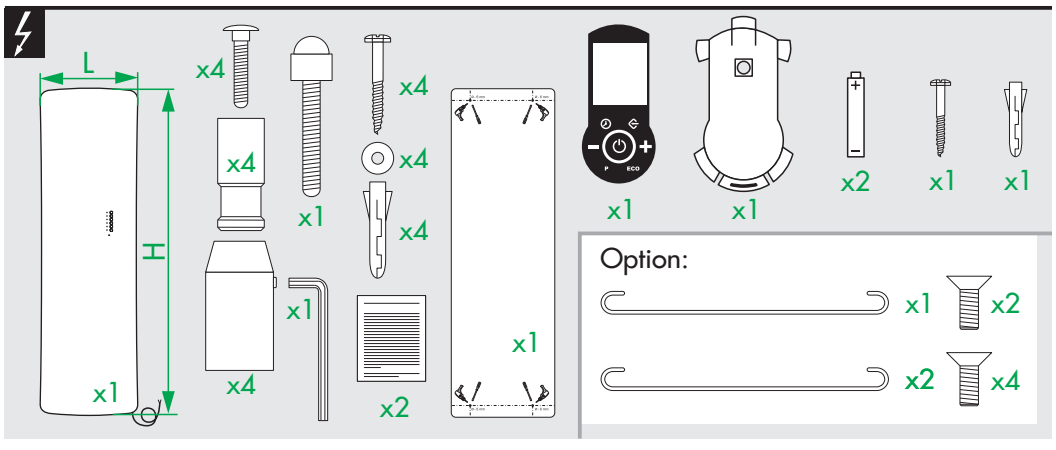

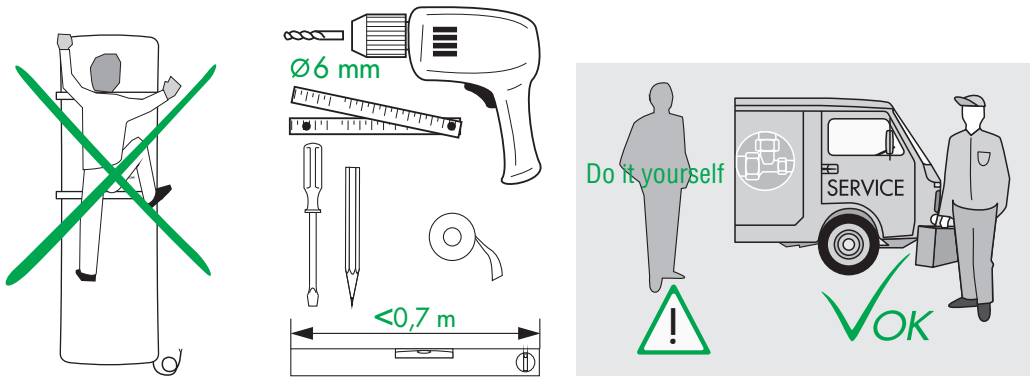

DE Geeignete Befestigungsschrauben je nach Beschaffenheit der Wand verwenden.
EN Use mounting screws suitable for your wall.
ES Utilizar tornillos de fijación adecuados al tipo de pared.
FR Utiliser des vis de fixation adaptées à la nature de votre mur.
IT Impiegare viti di fissaggio adatte al tipo di muro.
NL Gebruik schroeven die geschikt zijn voor de aard van der wand.
PL Używać śrub mocujących przystosowanych do rodzaju ściany.

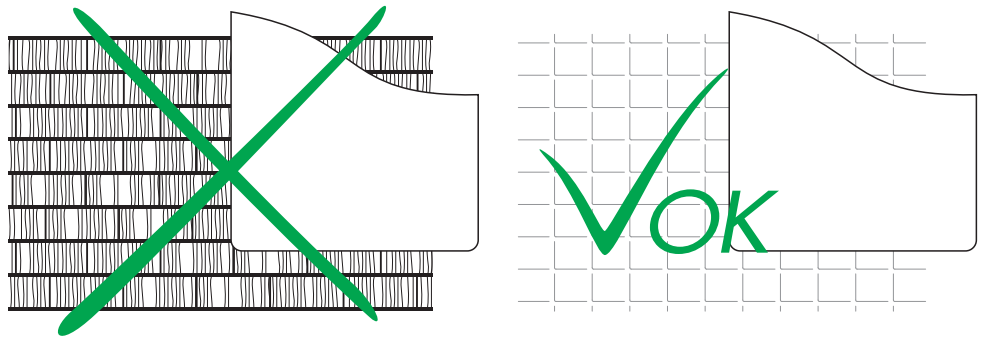

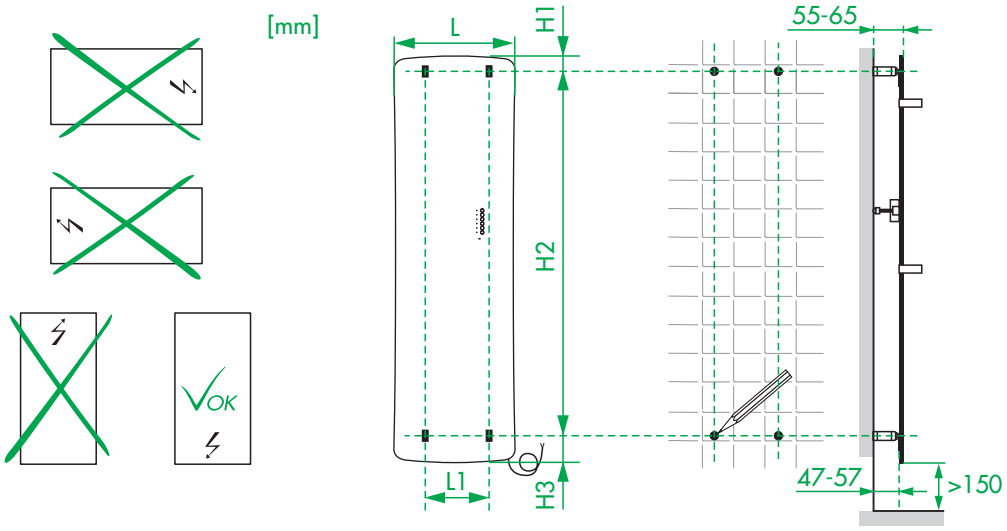

	L (mm)	L1 (mm)	H1 (mm)	H2 (mm)	H3 (mm)
FZ-150-042/.	435	222	70	1292	114
FZ-180-042/.	441	222	70	1612	114
FZ-150-052/.	534	222	70	1292	114
FZ-180-052/.	540	222	70	1612	114

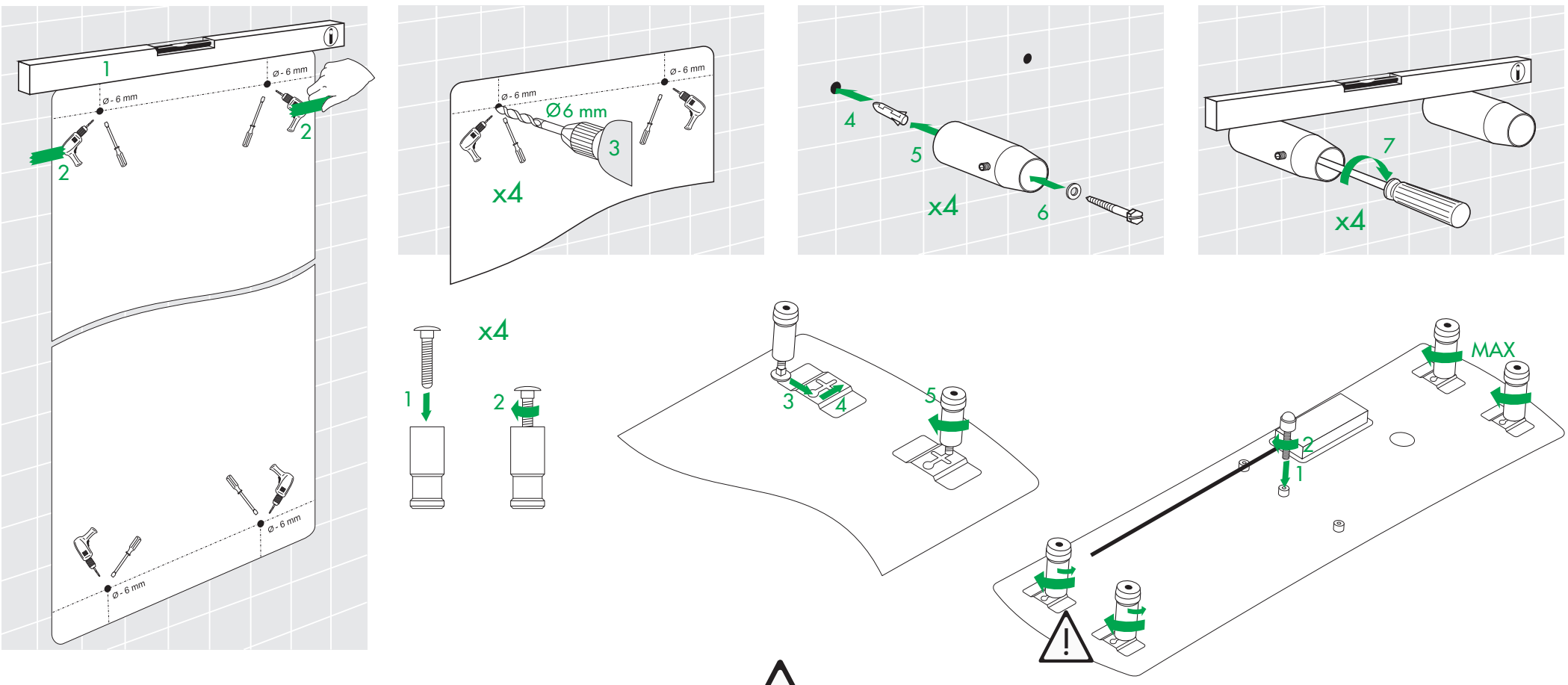

FR : IMPORTANT :
Il est conseillé de ne bloquer l'appareil qu'avec les vis des étagères supérieures. Laisser les étagères inférieures légèrement desserrées afin de permettre au panneau de se dilater pendant le réchauffement.

EN: IMPORTANT:
It is recommended to secure the appliance only with the screws on the upper shelves. Leave the lower screws slightly loosened so as to allow the expansion of the panel when heating.

DE: WICHTIG:
Es wird empfohlen, das Gerät nur mit den Schrauben der oberen Befestigungskonsolen zu blockieren. Lassen Sie die unteren Schrauben etwas locker,damit sich das Panel während des Heizens ausdehnen kann.

IT: IMPORTANTE:
Si raccomanda di bloccare l'apparecchio solo con le viti delle mensole superiori. Lasciare quelle inferiori leggermente allentate in modo da consentire al pannello di dilatarsi durante il riscaldamento.

ES: IMPORTANTE:
Se recomienda sujetar el aparato solo con los tornillos de las repisas superiores. Dejar los tornillos inferiores un poco sueltos para que el panel pueda dilatarse durante el calentamiento.

PL: WAŻNE:
Dokręcać tylko górne śruby mocujące konsole. Dolne śruby pozostawić lekko poluzowane, aby umożliwić rozszerzanie się panelu podczas ogrzewania.

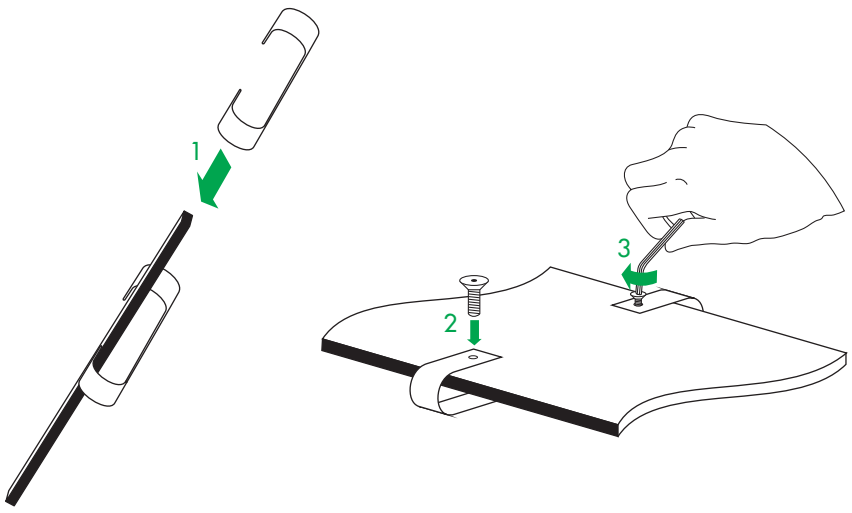
1
2
3

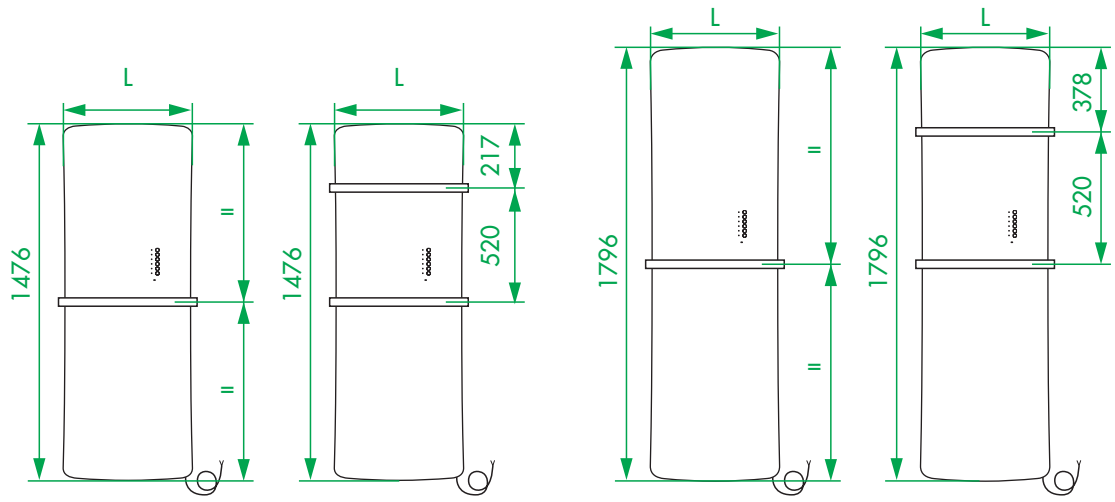
L
1476
=
=
L
1476
217
520
L
1796
=
=
L
1796
378
520

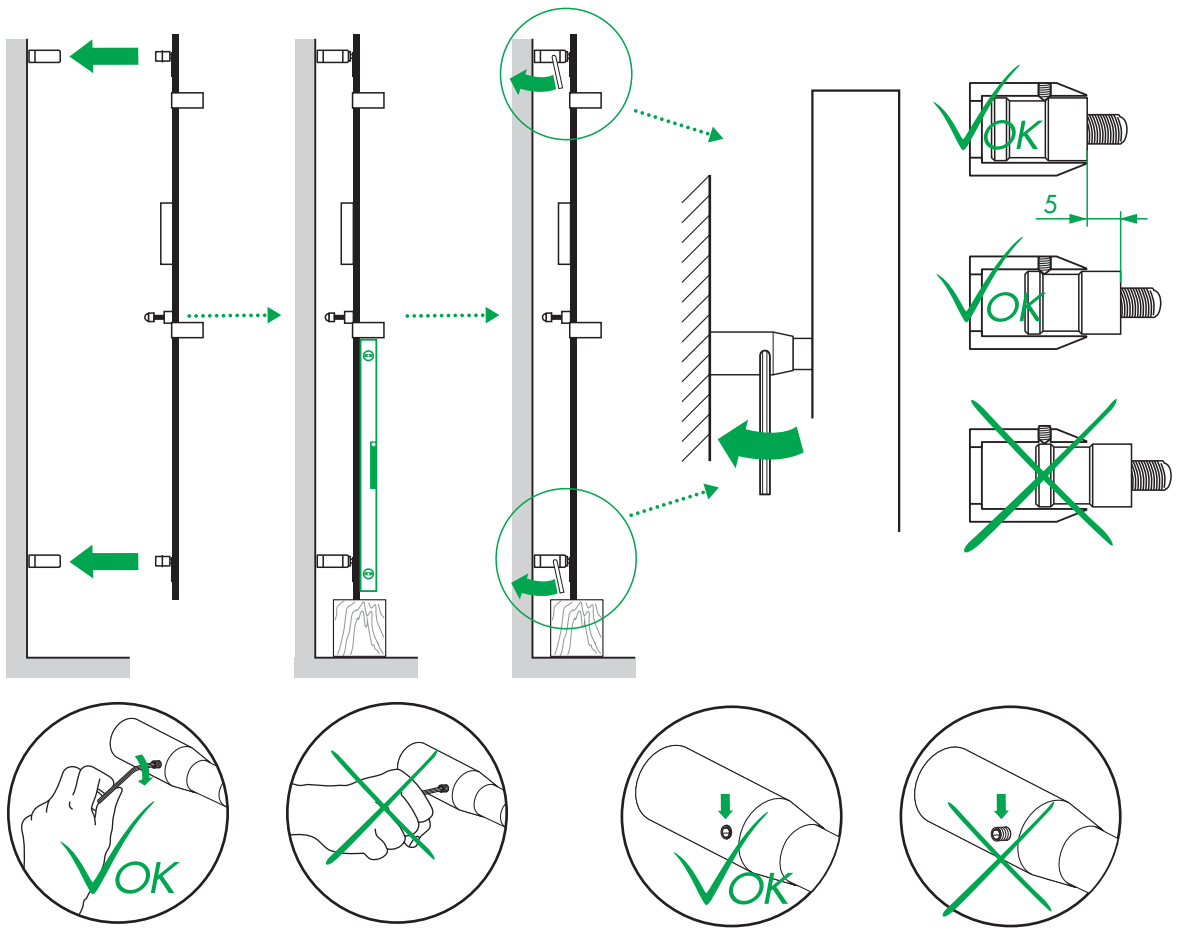
OK
5
OK
OK
OK

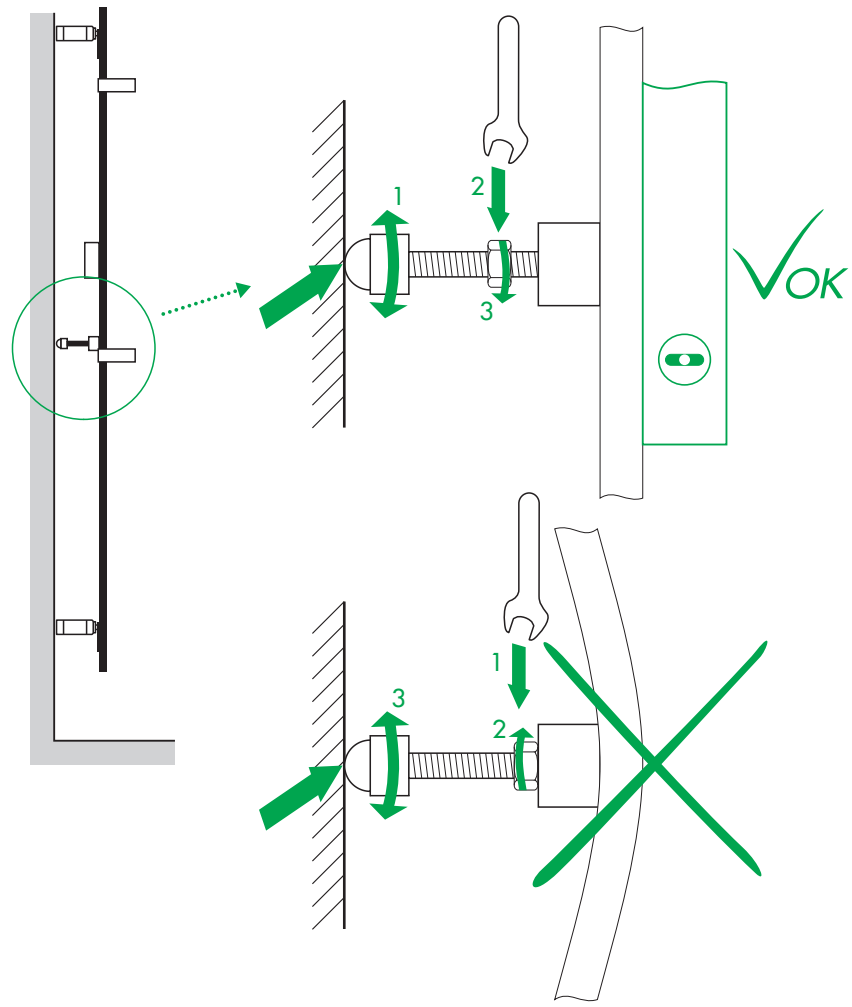
1
2
3
OK
1
2
3

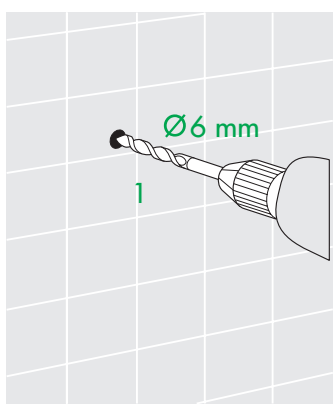
Ø6 mm
1

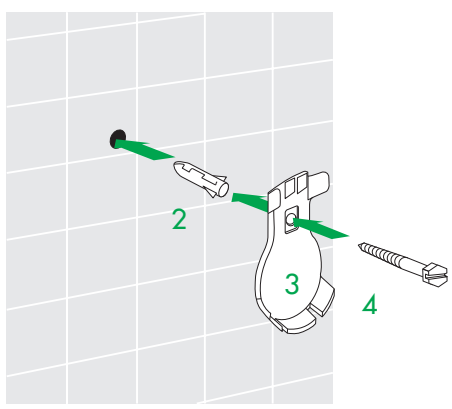
2
3
4

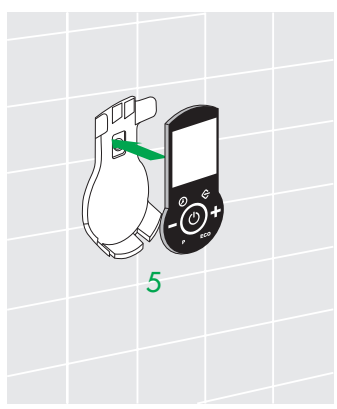
5

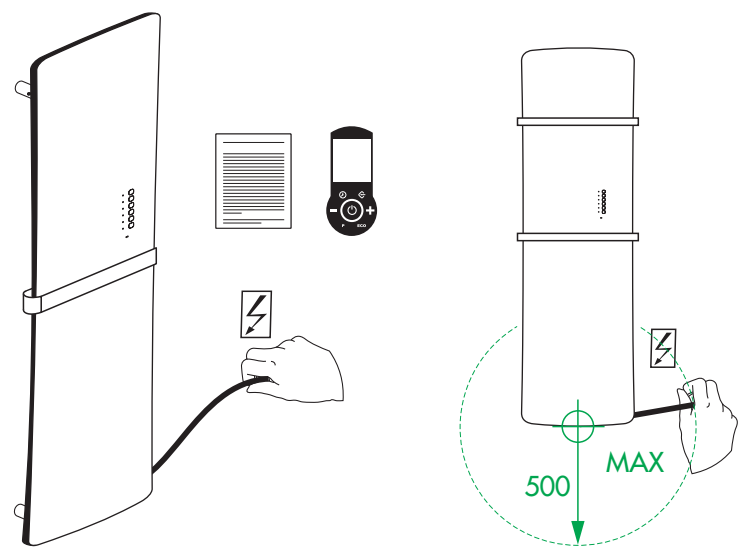
500
MAX